Kit de Jumper de Conexión del Equipo

Use el Kit de Jumper de Conexión del Equipo con el kit de Barra Conductora del Bastidor Vertical para unir equipos de montaje en bastidor. El kit de jumper de Conexión del Equipo incluye un conductor de conexión n.° 6 AWG de 24" de largo (710 mm) con aislamiento helicoidal verde y amarillo con un Terminal de Compresión Ranurado en un extremo y un Terminal de Compresión Ranurado de 90° en el otro. El Terminal Ranurado de 90° se conecta a la barra conductora, lo que permite una fácil alineación con el equipo. El Terminal de Compresión Ranurado se conecta al equipo. El kit incluye una almohadilla abrasiva, un compuesto de unión antioxidante y dos tornillos de instalación para preparar y asegurar el puente a la barra conductora o a la barra de conexión a tierra. El instalador debe proporcionar las herramientas para la instalación del terminal que se conecta al equipo.

- Cada kit incluye (1) puente de conexión aislado de 24" de largo (710 mm) con terminales unidas, (2) tornillos de instalación con revestimiento, una almohadilla abrasiva y compuesto para juntas.
- Las terminales están hechas de cobre estañado galvanizado y tienen (2) orificios de montaje con una separación de 0.5" a 0.625" que aceptan tornillos de 1/4".
- Sus componentes cuentan con certificación UL, archivo E236184, categoría KDER (EE. UU.), KDER7 (Canadá) - Equipos de Conexión al Sistema de Tierra.

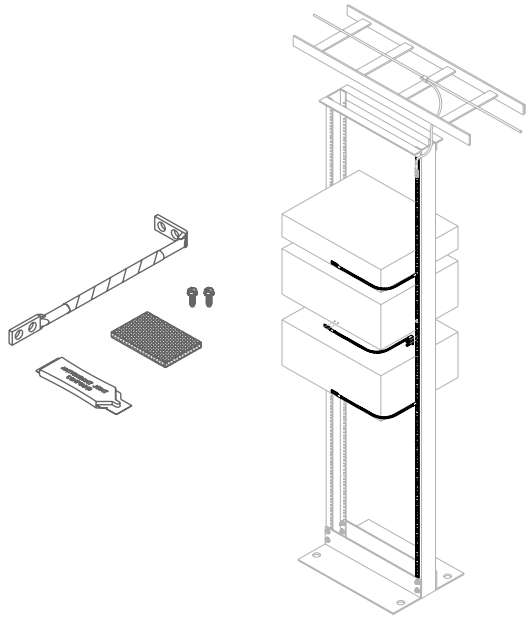

INFORMACIÓN PARA PEDIDOS

Número de parte	Descripción	Peso de embarque lb (kg)
40159-010	Kit de Jumper de Conexión del Equipo	2 (0.9)

Estados Unidos
Agoura Hills, CA
800-834-4969
Canadá
Toronto, Ontario, Canadá
+905-850-7770

Europa
Buckinghamshire, RU
+441628524834
tsworth.com

Oriente Medio y África
Dubái, EAU
+971-4-2602125

Doha, Catar
+974-4-267422

América Latina
+52-55-5203-7525
Número gratuito en México
800-201-7592
chatsworth.com.co

Asia Pacífico
+86 21 6880-0266
chatsworth.com.cn

CHATSWORTH PRODUCTS

chatsworth.com • techsupport@chatsworth.com

©2020 *Chatsworth Products*, Inc. Todos los derechos reservados. Todas las marcas comerciales pertenecen a sus respectivas empresas. 6/20